Damla LED

DRITA RGB

DRITA has been planned for multi-purpose outdoor designs. It is also possible to create different effects from different directions for the same place by its adjustable body back and forth. Product design has a detailed plan from tip to toes in light of the visuality of architectural use. Together with RGB Color Changing and single color options, Efficient in side lighting work with light coloring effects, 16 million color options and different lens options suitable for projects.

DRITA çok amaçlı dış mekân tasarımlarına yönelik planlanmıştır. Aynı zamanda ileri geri ayarlanabilen gövdesiyle aynı mekânda farklı açılardan değişik efektler yaratmak mümkündür. Ürün tasarımı mimari kullanımın görselliği ışığında baştan aşağı detaylı bir plana sahiptir. RGB Renk Değiştiren ve tek renk seçenekleriyle birlikte, projeler için uygun 16 milyon renk ve farklı lens seçeneklerine sahiptir.

Powerfull & Efficient

Güçlü ve Verimli

Die-cast aluminium body	Alüminyum enjeksiyon gövde
Compact design	Kompakt tasarım
Surface mounting	Yüzey montaj
High lumen output	Yüksek lümen çıkışı
High efficient	Yüksek verimli
Easy installation	Kolay kurulum
Low maintenance	Düşük bakım
Different optics	Farklı optik

MECHANICAL SPECIFICATIONS I MEKANİK ÖZELLİKLER

Version	Versiyon	DA-CL1819-RGB
Dimensions	Boyutlar	L 500 mm x W 76 mm x H 65 mm
Weight	Ağırlık	1.71 kg.
Housing	Gövde	Die-cast aluminium / Alüminyum enjeksiyon
Housing Color	Gövde rengi	RAL 9007
Cover	Kapak	Transparent polycarbonate cover / Transparan polikarbon kapak
Mounting detail	Montaj detayı	ainless steel mounting bracket - W 48 mm x H 62 mm / Paslanmaz çelik mafsal - G 48 mm x Y 62 m
Protection class	Koruma sınıfı	IP65
Temperature range	Sıcaklık aralığı	-20 °C ~ +85 °C

ELECTRICAL SPECIFICATIONS I ELEKTRİK ÖZELLİKLERİ

Input voltage	Giriş voltajı	220V AC ~ 240V AC (Integral power supply & DMX512 / Dahili güç kaynağı ve DMX512)
LED quantity	LED adeti	9 LEDs
Power consumption	Güç tüketimi	12.5W
Cable	Kablo	25 cm. cable / 25 cm. kablolu
Connector	Konnektör	IP68 Connector / IP68 konnektör
Max. Run	Maks. Sürme	For input-output - max. 100 pcs can be connected / Girdi çıktı için maks. 100 adet bağlanabilir

LED SPECIFICATIONS I LED ÖZELLİKLERİ

Due to continuous improvements and innovations, specifications may change without notice Sürekli iyileştirmeler ve yenilikler sayesinde, özellikler önceden haber verilmeksizin değiştirilebilir

LED type	LED tipi	350-700mA Golden Dragon Plus
LED brand	LED markası	OSRAM Opto
Lumens	Lümen	714 lm Lumen account has been enumerated in the light of all LEDs are working / Lümen hesabı tüm LED'lerin çalıştığı baz alınarak hesaplanmıştır
Beam Angle	Işıma Açısı	N (narrow/dar): 6° I M (medium/orta): 25° I O (oval/oval): 12°x48° I W (wide/geniş): 60°
Lifespan	Ömür	35.000 hrs (50°C) / 50.000 hrs (25°C)

CERTIFICATIONS I SERTİFİKALAR

RoHS COMPLIANT CE

EN 62031:2008 EN 60598-2-1:1989 EN 60598-1:2004+A1:2006
IP Test according to IEC EN 60529 / TS 3033 EN 60529
CE complies with 2006 / 95 / EC
RoHS complies with 2002 / 95 / EC
Turkish Patent Institude Registration Number: 2008 04595 Türk Patent Enstitüsü Kayıt Numarası: 2008 04595

Color Power Line 1819 which is another member of Color Power Series can be used as an excellent alternative for architectural and public spaces, outdoor side lightings, to foreground architectural elements such as towers and monuments, for hotel facades, simply everywhere a linear or homogenous effect would be achieved.

Color Power Serisinin diğer bir üyesi olan Color Power Line 1819, çizgisel ya da homojen bir etkinin elde edileceği her yerde kolayca otel cephelerinde kule ve anıtlar gibi mimari öğeleri ön plana çıkarmak amacıyla mimari ve kamusal alan, dış mekân aydınlatmalar için mükemmel bir alternatif olarak kullanılabilmektedir.

ORDER CODES I SİPARİŞ KODLARI

DRITA / DA-CL1819-RGB	RGB	RGB	N (narrow/dar): 6°	DA-CL1819-RGBN
	RGB	RGB	M (medium/orta): 25°	DA-CL1819-RGBM
	RGB	RGB	O (oval/oval): 12°x48°	DA-CL1819-RGBO
	RGB	RGB	W (wide/geniş): 60°	DA-CL1819-RGBW

CABLE ORDER CODES I KABLO SİPARİŞ KODLARI

RGB End Cap	RGB Sonlandırma Kapağı		DA-CLSIPCAP-RGB
RGB Interconnection Cable 200 cm.	RGB Ara Bağlantı Kablosu 200 cm.	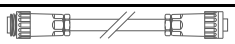	DA-CLSICC-200-RGB
RGB Input Cable - 200 cm.	RGB Giriş Kablosu - 200 cm.	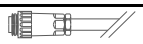	DA-CLSIC-200-RGB

Different lengths are upon request / Farklı ölçüler siparişe açıktır

DMX RGB CONTROL SYSTEM ORDER CODES I DMX RGB KONTROL SİSTEMİ SİPARİŞ KODLARI

DMX Signal Booster 1/2 IP67		DA-DMX-SB1/2
DMX Signal Booster 1/4 IP20		DA-DMX-SB1/4
Easy Stand Alone USB Version		DA-SLESA-U8

Applications
Uygulamalar

Outdoor	Dış mekan
Retail	Perakende
Hotels / Resorts	Oteller/Resortlar
Façades	Cepheler
Nightscape	Gece peyzajı
Entertainment	Eğlence
Residential	Konut
Shopping Malls	Alışveriş Merkezleri

Cornelia Diamond Golf Resort & SPA - Antalya | Turkey
Cornelia Diamond Golf Resort & SPA - Antalya | Türkiye

TECHNICAL DRAWING I TEKNİK ÇİZİM

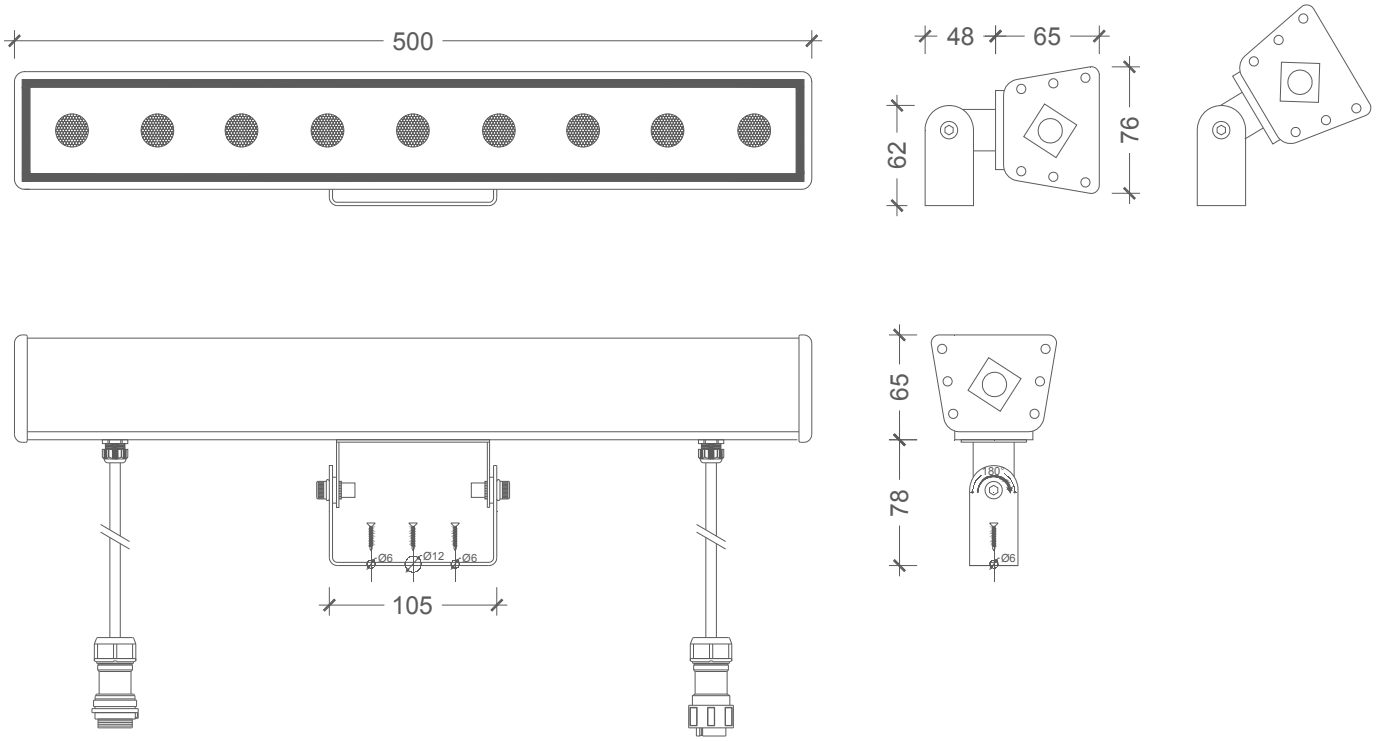

INSTALLATION DIAGRAM I MONTAJ ŞEMASI

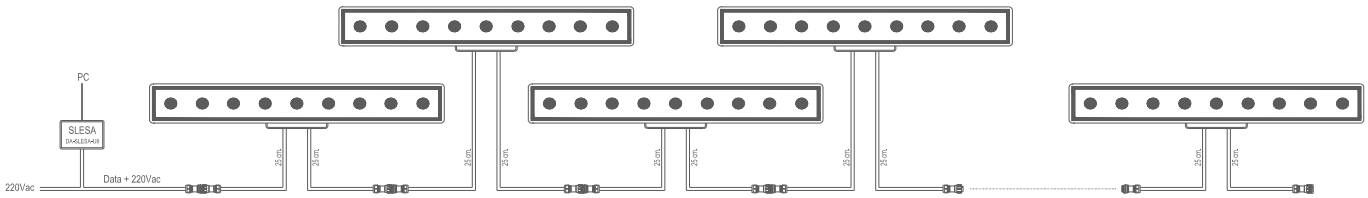

LIGHT DISTRIBUTION CURVES I IŞIK DAĞILIM EĞRİLERİ

Data calculated with Drita DA-CL1819-RGB
Lumen measurement complies with UNE-EN 13032 / IES LM-79-08 testing procedures.

Veri Drita DA-CL1819-RGB ile hesaplanmıştır.
Lümen ölçümü 13032 / IES LM-79-08 test prosedürleri UNE-EN ile uyumludur.

Due to continuous improvements and innovations, specifications may change without notice.

Sürekli iyileştirmeler ve yenilikler nedeniyle, özellikleri haber verilmeksizin değiştirilebilir.

DRITA
DA-CL1819-RGB
RGB

Lumen - 714 lm

Polar

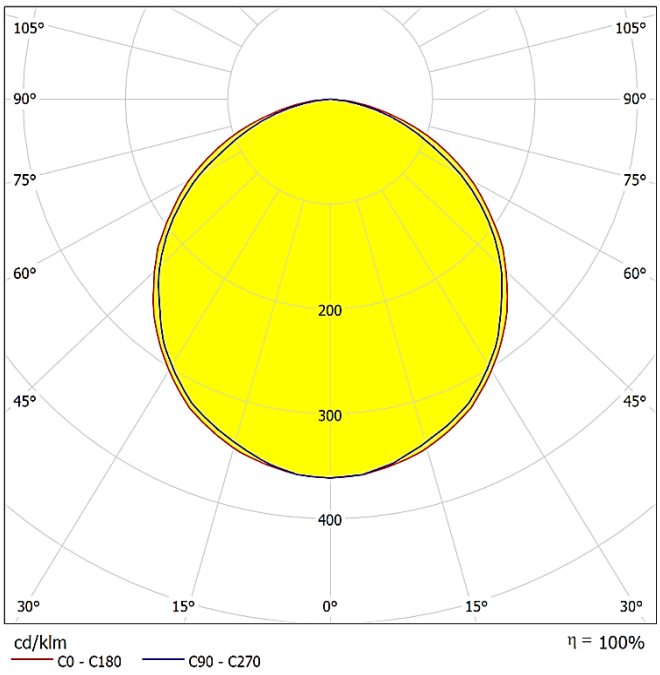

Cone Diagram

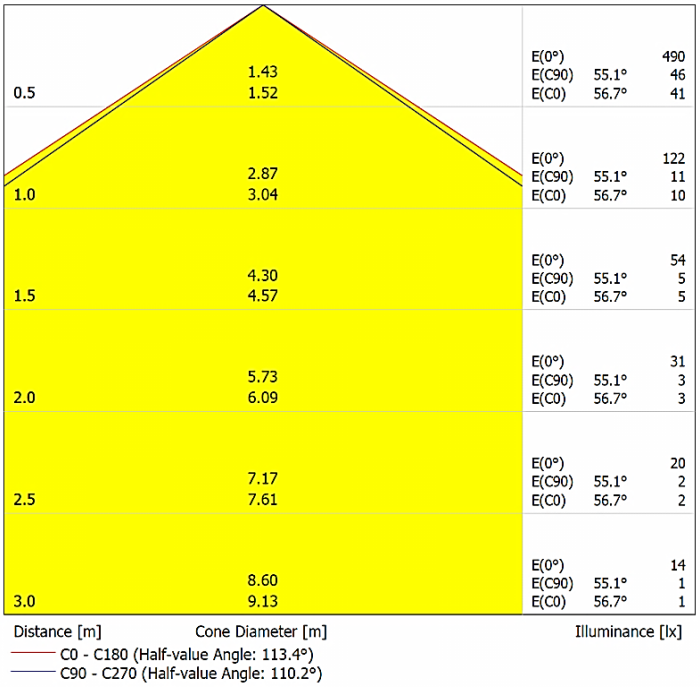

Damla LED Ltd. Co.

Başkent OSB 17. Cad. No:38
Malıköy - Temelli 06909
Ankara | TURKEY

Tel +90 312 284 6353
Fax +90 312 285 8537

info@damla-led.com

Damla LED Alternatif Aydınlatma Sistemleri Limited Company products are all original designs an the products have been registered. Due to the technological developments Damla LED Alternatif Aydınlatma Sistemleri Limited Company reserves the right to amend totally or partially, any specifications here in detailed without prior notice.

Damla LED Alternatif Aydınlatma Sistemleri Limited Şirketi ürünleri özgün tasarımlar olup, tescil edilmiştir. Damla LED Alternatif Aydınlatma Sistemleri Limited Şirketi, teknolojik gelişmelere göre önceden bildirmeksizin ürün özelliklerinde kısmen veya tamamen değişiklik yapma hakkını saklı tutar.